MGS18

Rohrfeder-Manometer
Chemie-Ausführung, komplett aus Edelstahl
NG 63

PED 2014/68/UE ATEX 2014/34/UE

Die Rohrfedermanometer MGS18, komplett aus Edelstahl, eignen sich für gasförmige und flüssige, nicht hochviskose und nicht kristallisierende agressive Medien. Sie sind in der mit Flüssigkeitsfüllung gedämpften Ausführung besonders auch für Messstellen mit Vibrationen und hohen dynamischen Druckbelastungen geeignet. Die Dämpfungsflüssigkeitsfüllung verhindert auch Kondenswasserbildung und ein Eindringen korrosiver Gase in das Gehäuse.
Typische Einsatzgebiete sind in der chemischen Industrie, petrochemischen sowie im Anlagenbau und z.B. beim Kraftwerksbau zu finden.

1.18.1 - Ungefüllte Ausführung

Norm: EN 837-1.
Sicherheitseigenschaften: "S1" nach EN 837-1.
Messbereiche: von 0...1 bar bis 0...1000 bar,
(oder äquivalente Druckeinheiten)
Anzeigegenauigkeit: Güteklasse 1,6 nach EN 837-1.
Umgebungstemperatur: -20 bis +65 °C.
Prozessmediumtemperatur: max +100 °C.
Temperaturdrift: ±0,4% je ±10 °C Temperaturänderung.
(beginnend bei 20°C).
Betriebsdruk:
75% vom Skalenendwert bei statischem Druck.
66% vom Skalenendwert bei pulsierenden Drucken.
Überdrucksicherheit: Messbereiche bis 100 bar: 25% vom Skalenendwert; ab 100 und bis 600 bar: 15% vom Skalenendwert; ab 600 bar: 10% vom Skalenendwert.
Schutzart: IP 55 nach EN 60529/IEC 529.
Prozessanschluss: Edelstahl AISI 316L.
Messglied: Edelstahl AISI 316L.
Gehäuse: Edelstahl.
Bajonettring: Edelstahl.
Deckscheibe: Polycarbonat.
Messwerk: Edelstahl.
Skala: Kunststoff Grund weiß, Aufdruck schwarz.
Zeiger: Aluminium, mit Mikrometer-Nullpunktkorrekturschraube.

1.18.2 - Füllbare Ausführung

Sicherheitseigenschaften: "S2" nach EN 837-1.
Schutzart: IP 67 nach EN 60529/IEC 529.
Frontring: Edelstahl.
Zeiger: Aluminium, schwarz, (nicht justierbar).
Sonstige Daten: wie ungefüllte Ausführung.

1.18.3 - Gefüllte Ausführung

Sicherheitseigenschaften: "S2" nach EN 837-1.
Füllflüssigkeit: Glyzerin 98% oder Silikonöl.
Umgebungstemperatur:
0...+65 °C wenn gefüllt mit Glyzerin;
-20...+65 °C wenn gefüllt mit Silikonöl.
Prozessmediumtemperatur: max. +65 °C.
Schutzart: IP 67 nach EN 60529/IEC 529.
Frontring: Edelstahl.
Zeiger: Aluminium, schwarz, (nicht justierbar).
Sonstige Daten: wie ungefüllte Ausführung.

RC10 - 06/23

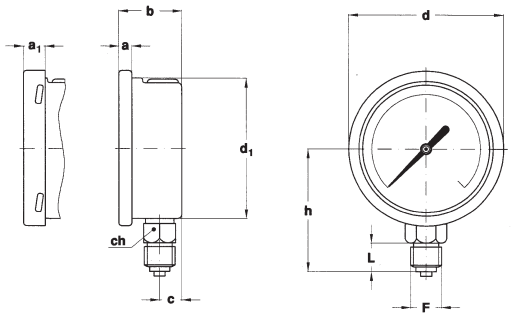

A - Anschluss unten
für Direktmontage

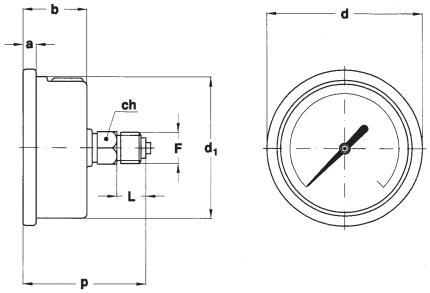

D - Anschluss exzentrisch hinten
für Direktmontage

Montage	F	a	a_1	b	c	d	d_1	h	p	L	ch	Gewicht (1)
unten	**21M** - G 1/4 A **23M** - 1/4-18 NPT	5,6	9,5	28	10	68	62,6	55,3 - *54,3*		13	14	0,13 kg
hinten	**21M** - G 1/4 A **23M** - 1/4-18 NPT	5,6	9,5	28		68	62,6		54,8 - *53,8*	13	14	0,14 kg

Abmessungen : mm

(1) Bei gefüllter Ausführung 0,07 kg

OPTIONEN

Ausführung	Ungefüllt	Füllbar	Gefüllt
B - Für Anschluss hinten: Klemmbügel (für Schalttafeleinbau)		◆	◆
C - Für Anschluss unten: Hinterer Befestigungsrand (für Wandmontage)	◆	◆	◆
E - Für Anschluss hinten: 3-Loch-Frontring (für Schalttafeleinbau)		◆	◆
2N2 - ATEX II 2GD Ex h X - T.a. -20...+60 °C (2)			◆ (3)
2N0 - ATEX II 2GD Ex h X - T.a. 0...+60 °C (2)			◆
P01 - Geeignet zur Füllung mit Silikonöl		◆	
S10 - Silikonölfüllung			◆
G11 - Füllung mit Gemisch aus Glycerin			◆
T37 - Deckscheibe aus gehärtetem (temperierten) Glas (1)	◆	◆	◆
T32 - Deckscheibe aus Sicherheitsverbundglas	◆		

(1) Sicherheitseigenschaften: "S1" nach EN 837-1
(2) *Siehe entsprechendes Datenblatt der ATEX-Version*
(3) mit Option S10 bestellt werden

BESTELL-ANLEITUNG:

Sektion	Modell	Gehäuse	Montage	Durchmesser	Messbereich	Prozessanschluss	Optionen	1
1	18	1	A	C		21M	B, C, E	
		2	D			23M	2N2...T32	
		3						

Copyright © NUOVA FIMA srl. Alle Rechte vorbehalten. Kein Teil dieser Publikation darf ohne vorherige Zustimmung durch Nuova Fima srl. in irgendeiner Form reproduziert werden.

NUOVA FIMA srl
www.nuovafima.com - e-mail: info@nuovafima.com
P.O. BOX 58 - VIA C. BATTISTI 59 - 28045 INVORIO (NO) ITALY
TEL. +39 0322 253200 - FAX +39 0322 253232

ÄNDERUNGEN, DIE DEM TECHNISCHEN FORTSCHRITT DIENEN, OHNE VORANKÄNDIGUNG VORBEHALTEN. AKTUALISIERTE DATENBLÄTTER ONLINE: www.nuovafima.com - www.nuovafima.de